HLC 8400
Мультифункціональна духова шафа

HydroClean | 44л | Телескопічні напрямні система висування PLUS | SurroundTemp

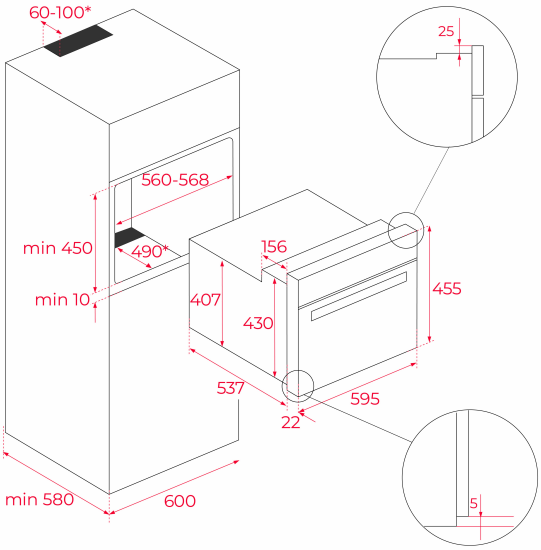

ПОСИЛАННЯ

REF: 111130002 EAN: 8434778007626

ОСОБЛИВОСТІ

"Система очищення HydrocleanPRO
Надміцна емаль Slippery
Корисний об’єм, брутто/нетто: 45/44 л
Сенсорна панель управління з LED дисплеєм
9 функцій
Турборежим: 1800 Вт, максі гриль: 1400/2500 Вт
Спеціальні функції: піца, розморожування, ECO функція
Системи безпеки та захисту: блокування панелі управління, дека та решітка з системою проти перекидання, примусова вентиляція
Дверцята 3 скла
Телескопічні напрямні 1 рівень
В комплекті: глибоке деко (4,5см), посилена решітка
Максимальна потужність: 3 кВт
Колір: біле скло, без рамки
Розміри: 455 x 595 x 559 мм"

РОЗМІРИ

Висота виробу (мм): 455
Ширина виробу (мм): 595
Глибина виробу (мм): 537+22
Довжина виробу (мм):
Вага нетто (кг): 25

ТЕХНІЧНІ ХАРАКТЕРИСТИКИ

Клас енергоефективності: A+
Потужність (В): 220-240
Частота (Гц): 50/60
Максимальна номінальна потужність (Вт): 3015

КОЛІР

111130002	Біле скло
111130004	Димчастий сірий / Скло
111130004	Чорне скло
111130004	Сірий камінь / Скло